118.484

# Spinner in legno con 3 cuscinetti

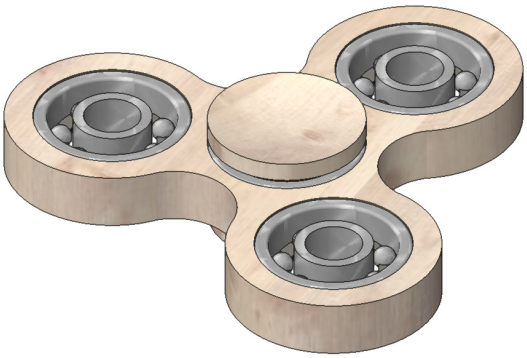

**Utensili necessari:**

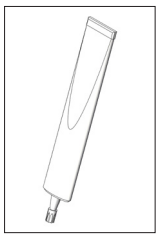
Collante universale

Nastro adesivo

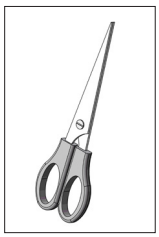
Forbici

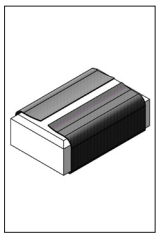
Carta vetrata

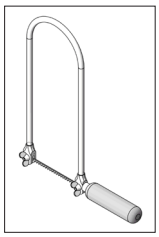
Seghetto da traforo

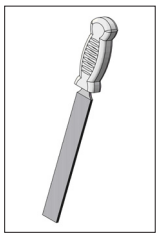
Lima

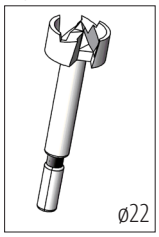

Punta Forstner

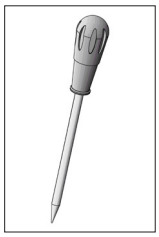
Lesina

**Avvertenzal:**

Kit della OPITEC non sono oggetti a carattere ludico che normalmente si trovano in commercio, ma sussidi didattici atti a sostenere l'insegnamento e l'apprendimento. Questi kit possono essere costruiti ed utilizzati da bambini e ragazzi solo sotto la guida e la supervisione di adulti esperti. Non adatto per bambini sotto i 36 mesi. Pericolo di soffocamento!

| Componenti | Quantità | Dimensioni (mm) | Denominazione | N di parte |
|---|---|---|---|---|
| Compensato | 1 | 100x100x8 | Compensato | 1 |
| Cuscinetto per spinner | 1 | ø22 | Cuscinetto | 2 |
| Cuscinetto standard | 3 | ø22 | Pesi | 3 |
| Tettuccio di copertura in legno | 2 | ø22 | Copertura cuscinetto | 4 |



OPITEC

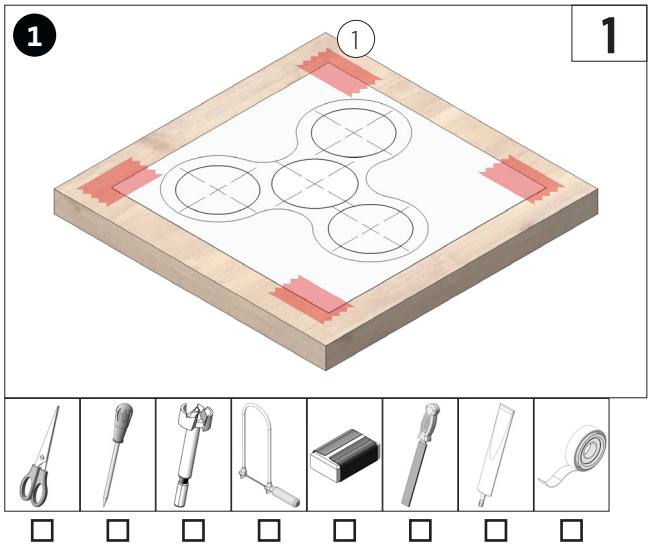
1
1
1

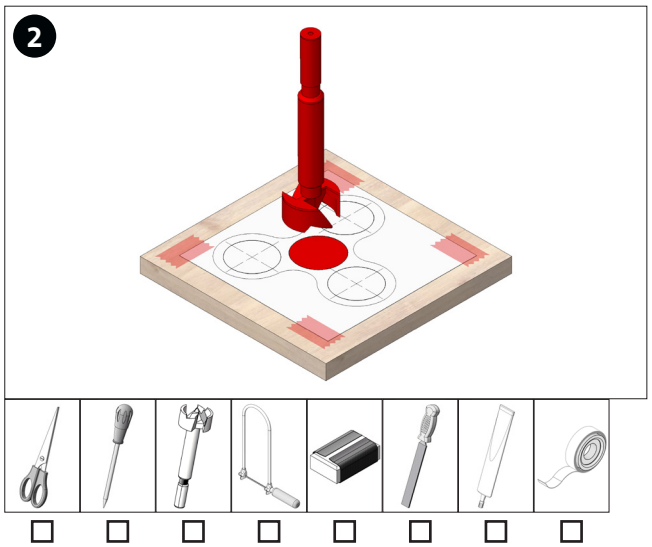
2

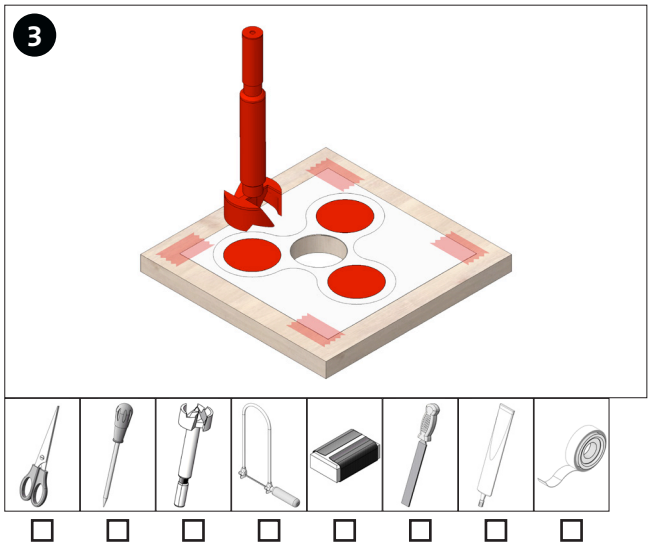
3

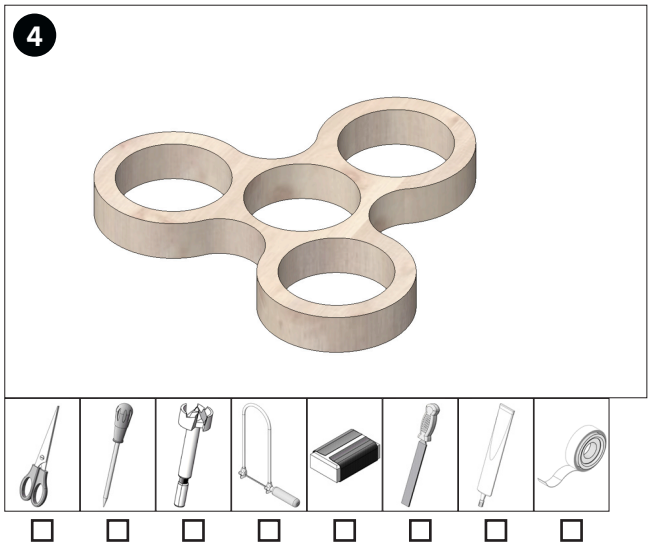
4

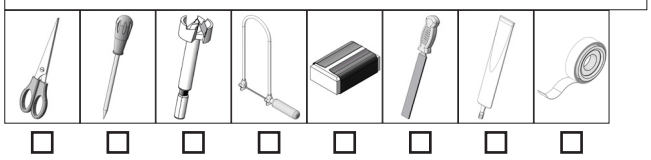
5
2
2

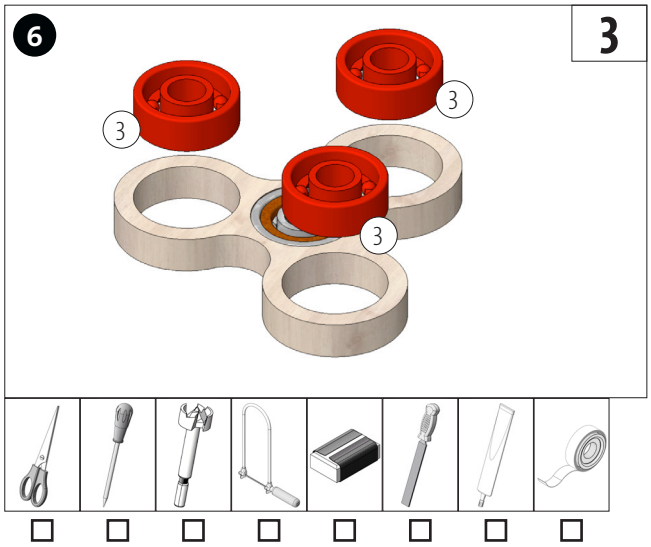
6
3
3
3
3

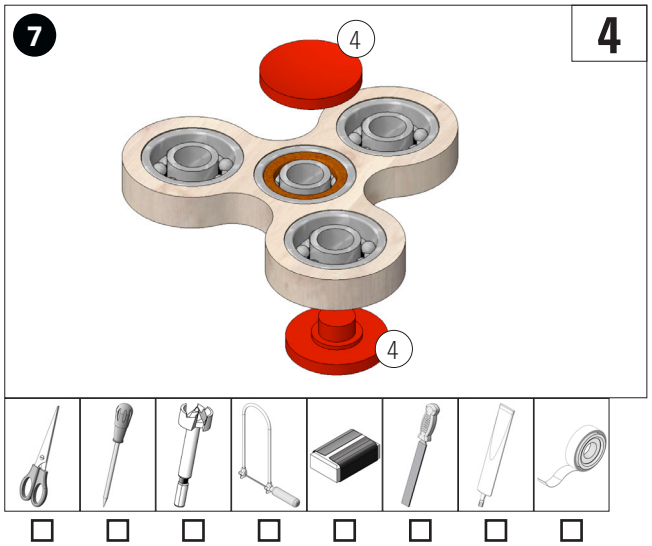
7
4
4
4

8