113.794

Spazzola in corsa mulinello

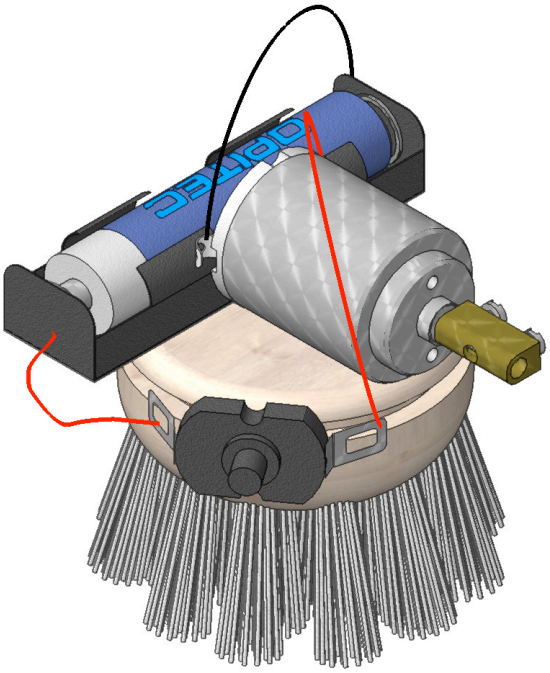

Utensili necessari:

Cacciavite

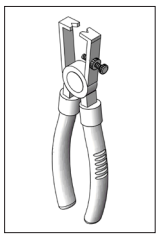
Pinza spellafili

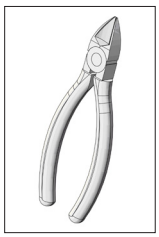
Tronchese

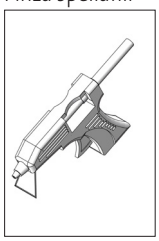
Colla calda

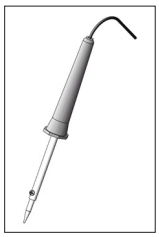
Saldatore

Avvertenzal:

Kit della OPITEC non sono oggetti a carattere ludico che normalmente si trovano in commercio, ma sussidi didattici atti a sostenere l'insegnamento e l'apprendimento. Questi kit possono essere costruiti ed utilizzati da bambini e ragazzi solo sotto la guida e la supervisione di adulti esperti. Non adatto per bambini sotto i 36 mesi. Pericolo di soffocamento!

Componenti	Quantità	Dimensioni (mm)	Denominazione	N di parte
Testa di spazzola	1	ø40	Spazzola	1
Portabatteria	1			2
Interruttore	1		Interruttore	3
Motorino	1		Motorino	4
Morsetto per cavetti	1		Peso oscillante	5
Vite	2	M3x8	Fissaggio peso oscillante	6

OPITEC

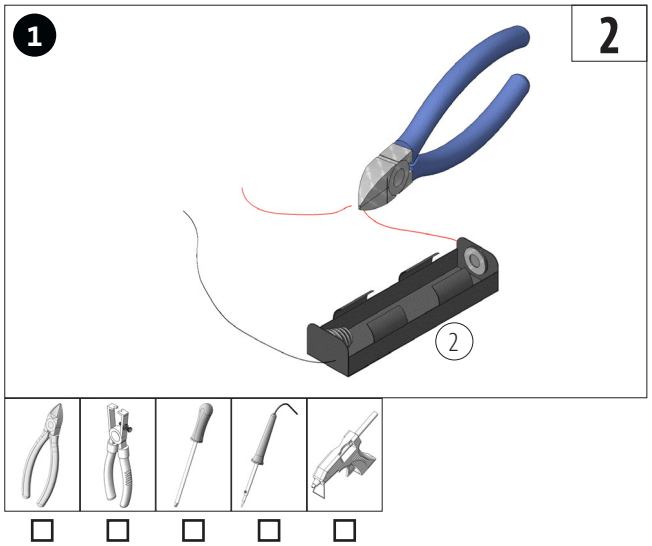
1
2
2

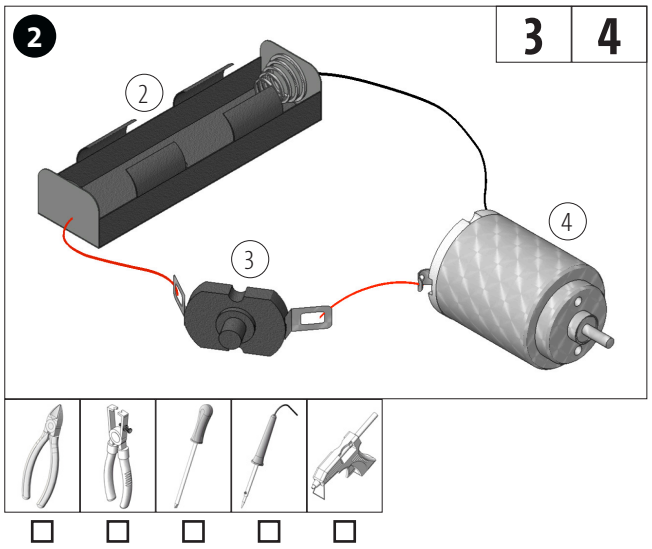
2
3
4
2
3
4

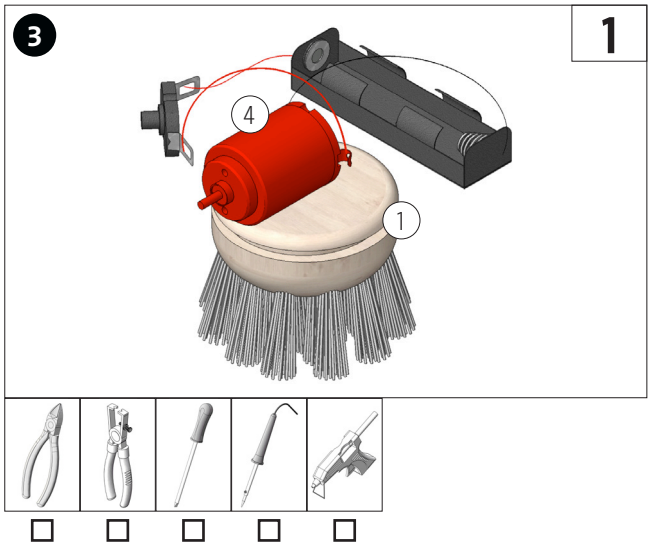
3
1
4
1

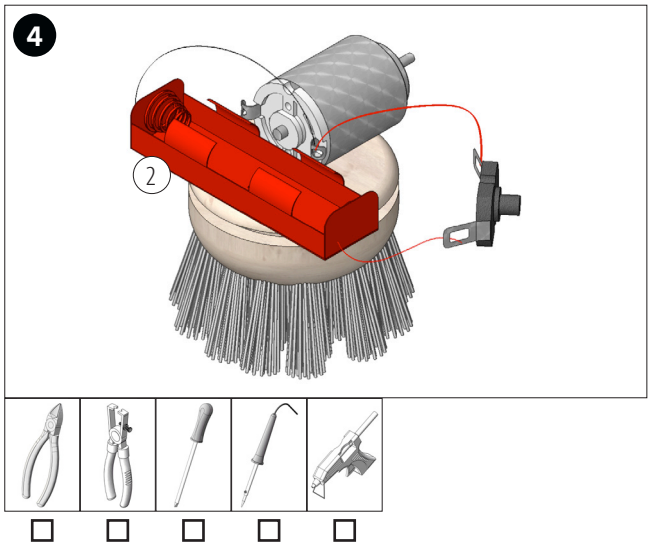
4
2

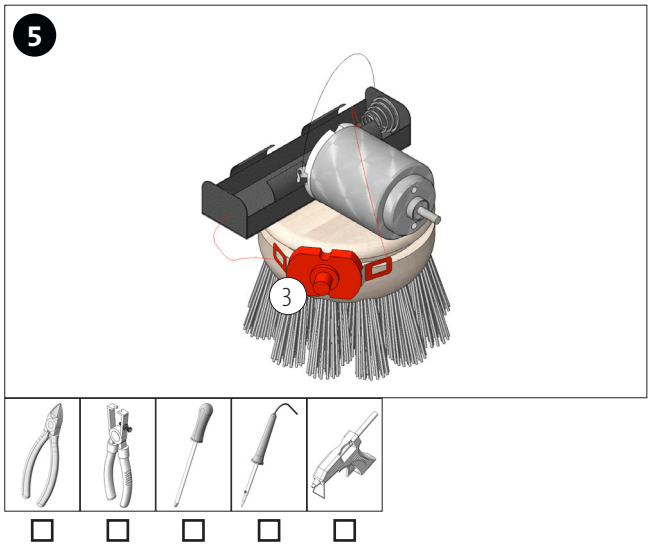
5
3

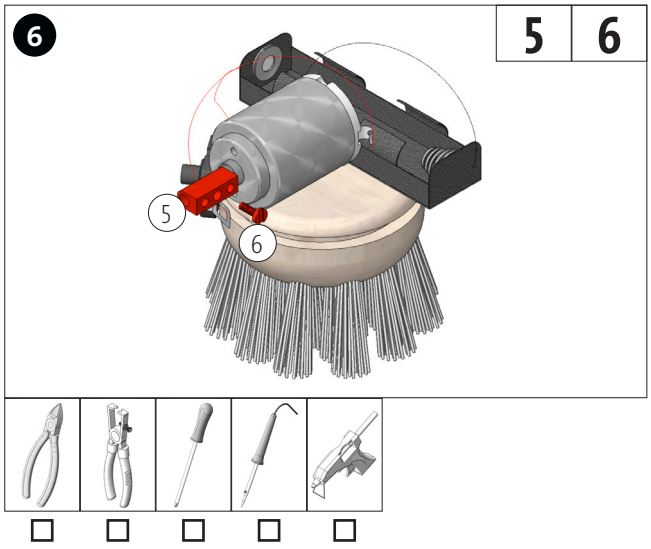
6
5
6
5
6

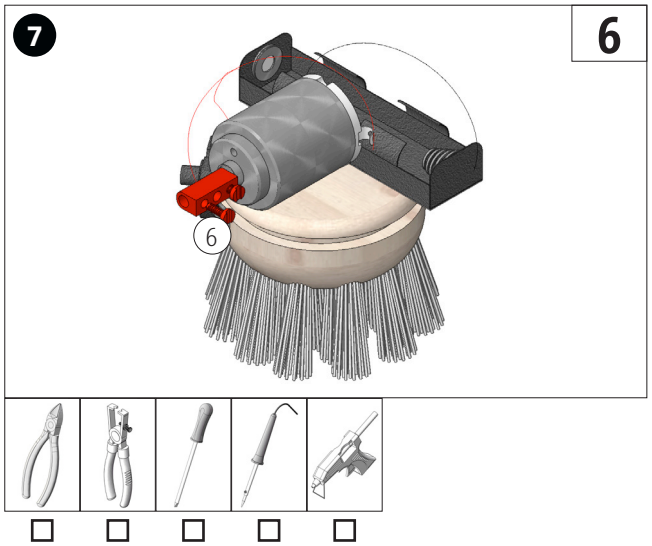
7
6
6

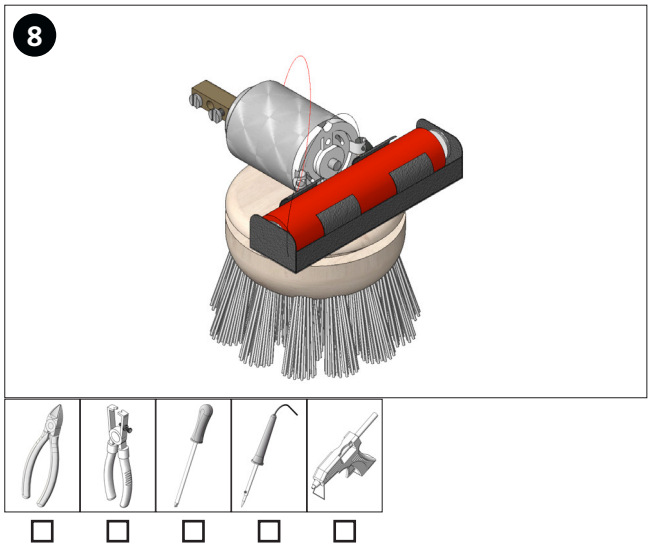
8

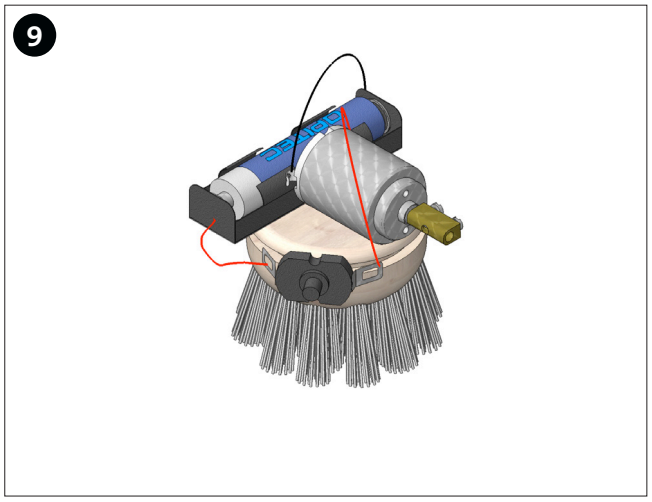
9